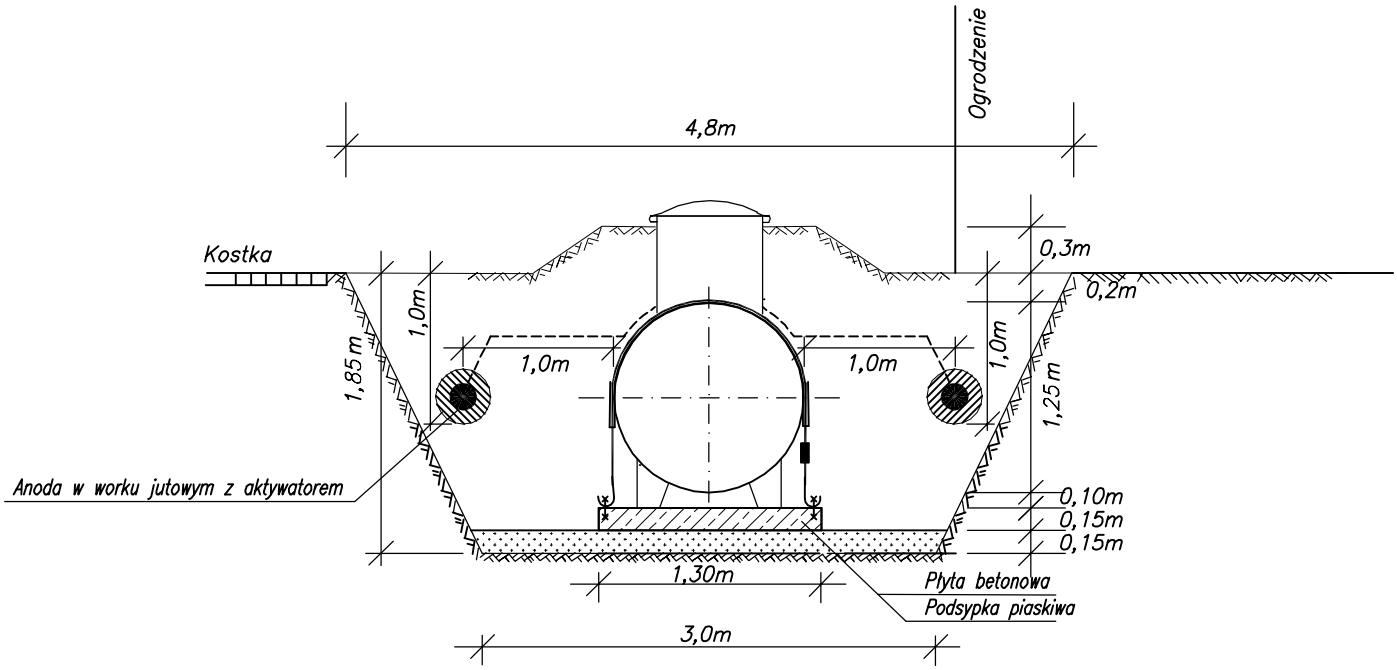

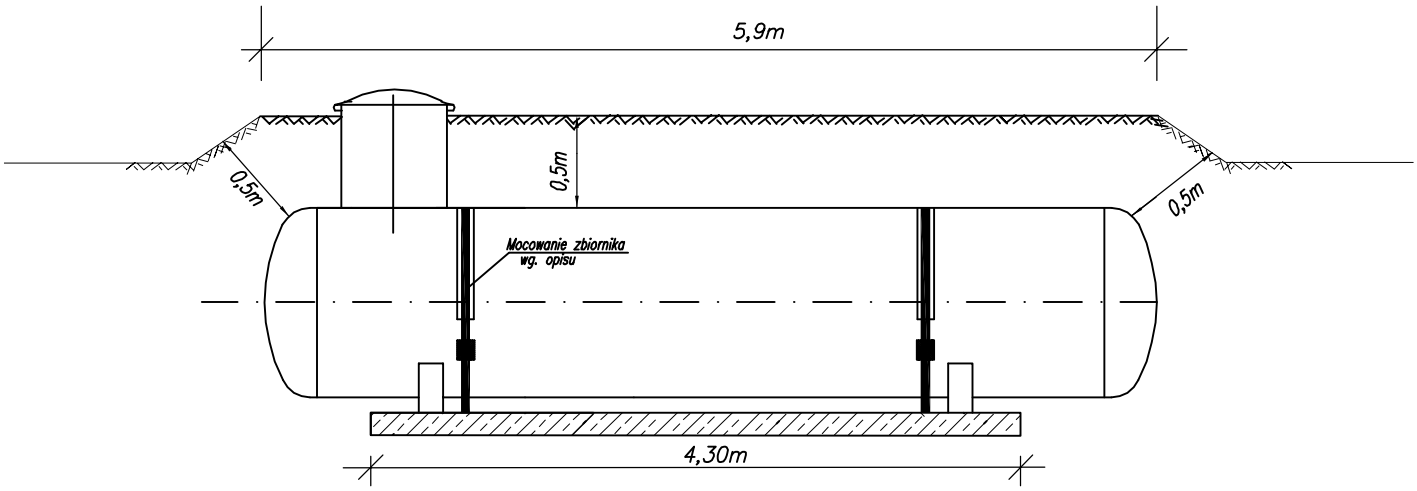

LIMA Puławy	**Publiczna Szkoła Podstawowa w Solcu Nad Wisłą ul. Tadeusza Kościuszki 20 27-320 Solc Nad Wisłą**		
Temat	**Instalacja zbiornikowa na gaz płynny z pojedynczym zbiornikiem podziemnym o pojemności 6400 l dla budynku Publicznej Szkoły Podstawowej w Solecu Nad Wisłą ul. Kościuszki 20 dz. nr 2674,2673/2**		
Nazwa rysunku	**Rysunek motazowy zbiornika**		
Projektant	inż. Janusz Lis upr. 2835/Lb/94 spec. instalacyjno-inżynieryjna		SKALA 1:50
Opracował	Mariusz Bolek		DATA: 08.2024
Sprawdzający	mgr inż. Piotr Bobruk upr.LUB/0004/PWOS/05-spec. instalacyjna		RYS. NR **2**